DRYLINE RK1000 Golvränna ROT och kök 1000mm

Artikelnummer **RK1000-A · RK1000-B**

DRYLINE RK1000 är en färdigt sammansatt golvränna i rostfritt stål, utvecklad för renovering, ombyggnad och storkök. Med förmånlig utloppshöjd och en vattengång på endast 125 mm kan rännan i de flesta fall anslutas till befintligt avloppssystem utan omfattande bilning eller ombyggnation.

DRYLINE RK golvränna ROT och kök med rostfritt rutgaller C250

1000 mm	125,5 mm	ø 75 mm	2 st
LÄNGD	VATTENGÅNG	UTLOPP I GAVEL	GALLER 125 × 500

Galler – välj ett av två utföranden

A) Släta galler i rostfritt stål

- Artikelnummer **3381354**
- Rostfritt stål, 125 × 500 mm
- Belastningsklass **A15** – 1 500 kg
- Låsbart med insexskruv
- **Förvalt** utförande

B) Rostfritt rutgaller

- Artikelnummer **3381352**
- Rostfritt stål, 125 × 500 mm
- Belastningsklass **C250** – 25 ton
- Låsbart med insexskruv
- Största öppna area

*Till RK1000 ingår **2 galler** av vald typ (125 × 500 mm, ett galler per 500 mm ränna). Gallret väljs vid beställning och anges med bokstaven i artikelnumret: **RK1000-A** eller **RK1000-B**. Gjutjärnsgaller erbjuds inte i ROT och kök – bara hygieniska galler i rostfritt stål.*

DRYLINE RK1000 består av

Antal	Artikelnr	Benämning
1 st	3305105	Utloppsmodul 500 mm med vattenlås, silkorg och silplåt, utlopp Ø75 mm i gavel
1 st	3305118	Packningssats i NBR-gummi W175 H100 (oljebeständig), skruv och mutter ingår
1 st	3375210	DRYLINE Modul 500 mm med inbyggt fall 87–100 mm
1 st	3305117	Packningssats i NBR-gummi W175 H87 (oljebeständig), skruv och mutter ingår
1 st	3305110-1	Dryline Modul gavel W175, slutstycke H87
2 st	3381354 / 3381352	Galler 125 x 500 mm enligt val

Från utloppet och utåt. Allt i tabellen ingår i RK1000.

Tekniska data

Längd	**1000 mm**
Material	**Rostfritt stål AISI 304 (syrafast AISI 316 på begäran)**
Bredd	**175 mm**
Gallerbredd	**125 mm**
Invändig bredd	**100 mm**
Ränndjup (RD)	**87–100 mm (inbyggt fall mot utloppet)**
Djup vid utlopp (D)	**200 mm**
Vattengång (VG)	**125,5 mm**
Utlopp	**Sidoutlopp Ø75 mm i gavel – bottenutlopp med 90-graders böj 75 mm**
Vattenlås	**Uttagbart, anslutning Ø75 mm, 145 × 88 mm, höjd 135,5 mm**
Silkorg	**Uttagbar, 173 × 88 mm, höjd 95 mm, ca 1,4 liter, perforering Ø5 mm**
Silplåt	**Uttagbar, lutande, perforering Ø5 mm**
Belastningsklass	**A15 (1 500 kg) – C250 (25 ton), beroende på valt galler**
Montering	**För ingjutning i betong – gjutskydd och fästöron. Ställbara monteringsfötter finns som tillbehör**
Packningar	**NBR-gummi (oljebeständigt), skruv och mutter ingår**

Utvecklad för ROT-projekt och befintliga avlopp

Vid renovering ligger befintliga avloppsledningar ofta på en nivå som begränsar valet av golvränna. DRYLINE golvränna ROT är konstruerad med särskilt fokus på låg utloppshöjd och god hydraulisk funktion. Övriga djupmått är inte nedbantade – avvattningskapacitet, självrensande egenskaper och servicevänlighet är bibehållna.

Inbyggt fall mot utloppet

Rännan byggs upp med moduler som har inbyggt fall, så att ränndjupet ökar mot utloppet: från 87 mm i rännans ände till 100 mm vid utloppsmodulen. Serien finns i färdiga längder.

Vattenlås och tvåstegad silning ingår

Utloppsmodulen har ett kompakt vattenlås som lyfts ur utan verktyg för snabb rengöring. Konstruktionen ger god luktspärr samtidigt som den behåller ett högt vattenflöde. Den tvåstegade silningen – en lutande perforerad silplåt och en uttagbar silkorg – fångar upp partiklar, matrester och andra föroreningar innan de når avloppet. Det minskar risken för stopp, förenklar underhållet och skyddar fastighetens avloppsnät över tid.

Tillbehör

Ställbara monteringsfötter för höjdsättning mot färdigt golv finns som tillbehör och köps separat – kontakta oss för antal och pris.

Användningsområden

Storkök och livsmedelsindustri, kommersiella fastigheter, verkstäder, tvätthallar och andra krävande miljöer där driftsäkerhet, hygien och enkel rengöring är avgörande – särskilt i renoverings- och ombyggnadsprojekt.

Måttskiss – utloppsmodul

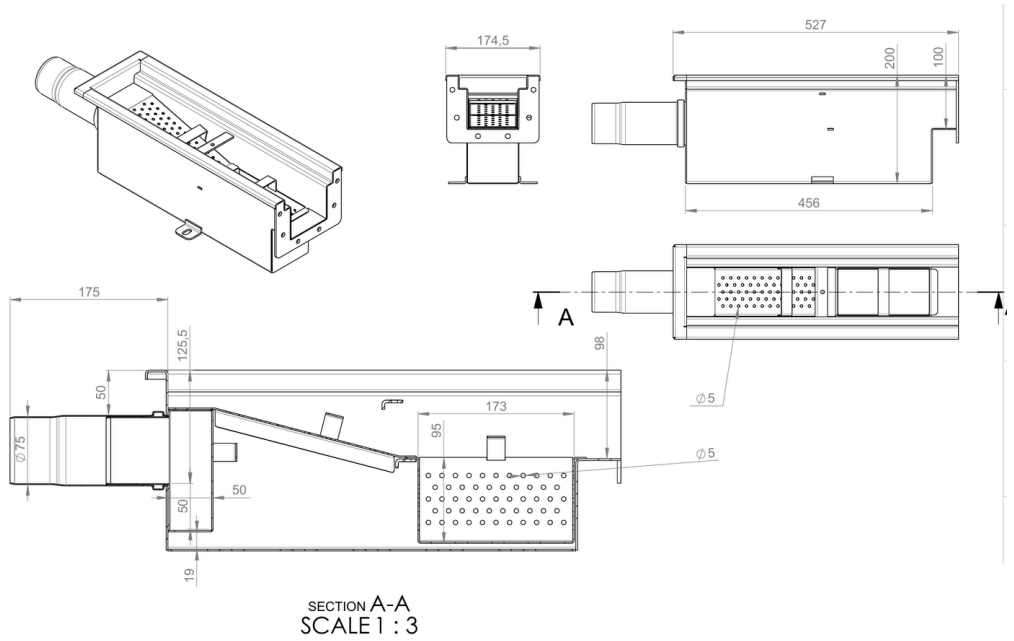

Utloppsmodul 3305105 med vattenlås, silkorg och silplåt – huvudmått och genomskärning A-A. Mått i mm.